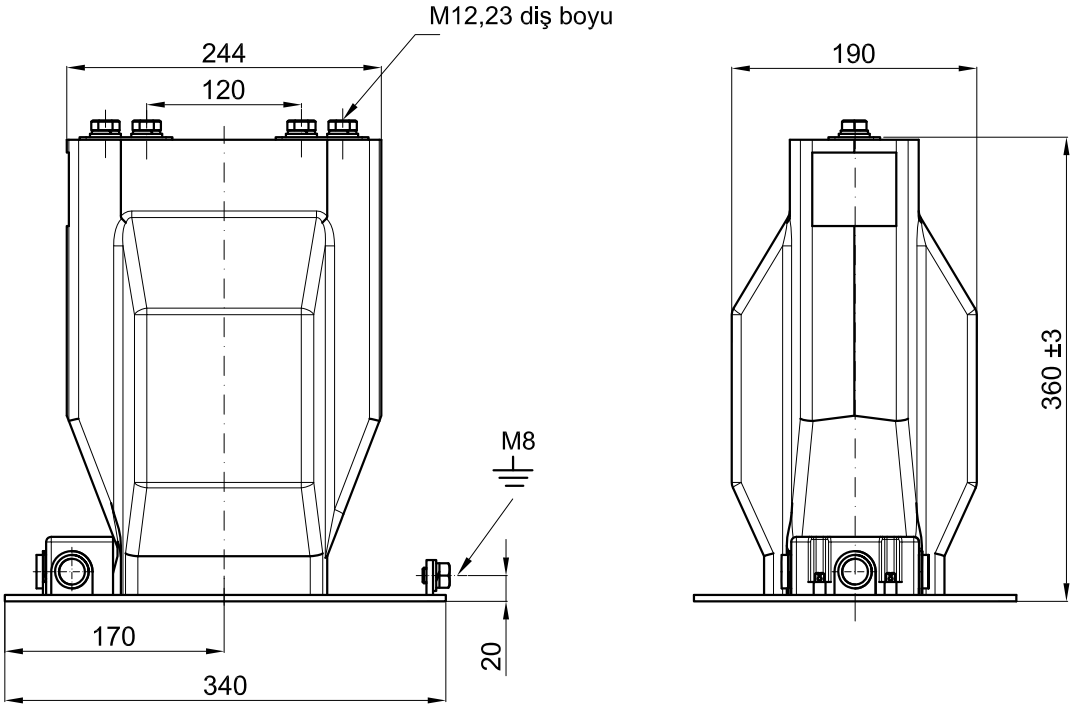

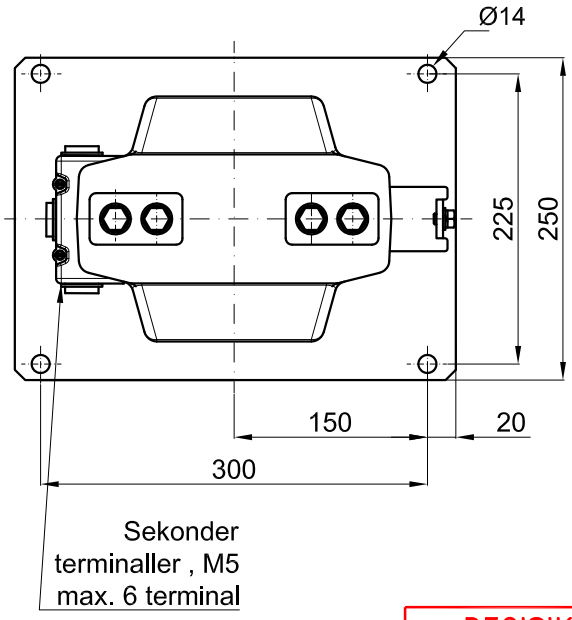

PRİMER BAĞLANTI TERMİNALLERİ

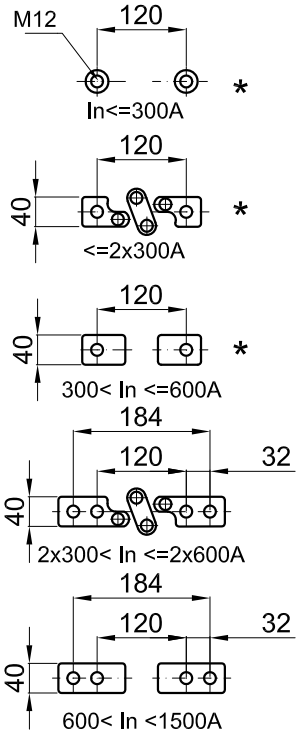

CİVATA	TORK Nm
M5	2-2,5
M8	16-20
M12	60-70

DEGISIKLIK
TEKNIK BÜRO
Tarih 08/12/2011

* İstenildiğinde çift civatalı terminal yapılabilir.

ADET	PARCA ADI	POZ	MALZEME OLCULERI	AD.AG	PARCA veya DIN NR.	MALZEME TURU
						Cast–resin

NO	TARIH	ISIM	DEGISIKLIKGIN NEVI	D	08-12-11	AYŞE	Tablo kaldırıldı
A	20-05-04	ARZU	Sekonder terminal kapağı trafoya yaklaştırıldı				
B	05-10-04	AYSE	Çizelgedeki A değerinin önüne >ve>= işareti eklendi				
C	26-10-09	NIL	AK36-3 tipi iptal edildi				

PLAKA KODU	3001345
KAPAK KODU	3003005

TOLERANS
DIN 7168
g

OLCEK

AK36
AKIM TRAFOSU
TEDAŞ

041132/1-4 NOLU RESMIN YERINE GECER

REV. D

041132

ALCE

OLCU TRAFO

CIZEN
KONTROL
ONAY

DAGITIM	QC	MT	S1			BILGI ICIN